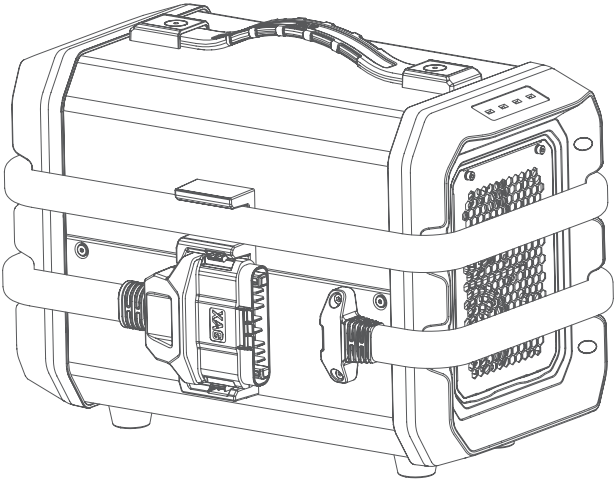

2022 款充电管理器

使用说明

Version 1.1 CN

XAG 极飞科技
提升农业生产效率

致用户

尊敬的用户，感谢您使用极飞科技产品。

为了确保您安全及顺利地使用极飞®2022款充电管理器，我们强烈建议您仔细阅读此《使用说明》，并遵守此《使用说明》中提到的规则。

如何联系我们

制造商：广州极飞科技股份有限公司

地址：广东省广州市天河区高普路 115 号 C 座

售后电话：400 980 3131 转人工咨询

技术支持邮箱：support@xa.com

产品概述

2022 款充电管理器（型号：M2CM2-7000A）采用宽电压、风冷式设计，并具有欠压保护、过压保护、过温保护以及故障隔离等功能，属于大功率充电器。在充电期间，充电管理器会实时监控电池的状态信息，电池充满电后，充电管理器将自动停止充电。

⚠ 注意

⚠ 本产品仅适用于 B13960S 智能电池，其余型号智能电池均不适用。

物品清单

打开包装时，请核对是否包含该清单所罗列的所有物品。如有缺失，请及时联系您的销售者。

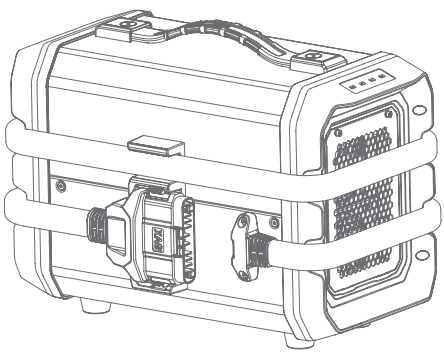

充电管理器
×1

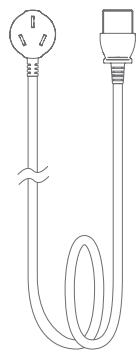

16A 电源线
×2

结构介绍

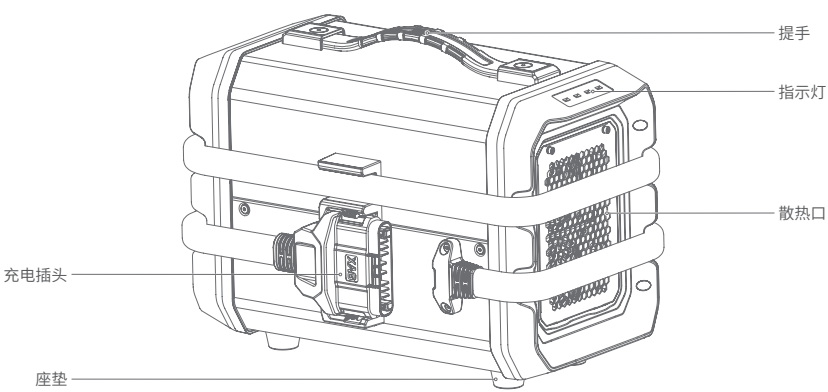

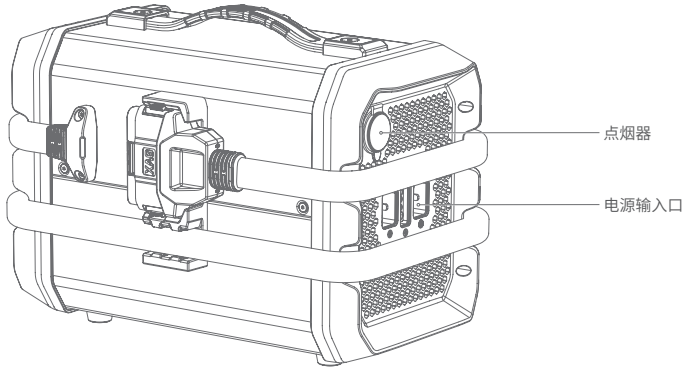

状态指示灯

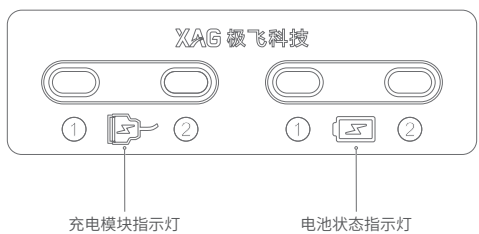

类别	状态（含义）
充电模块指示灯	常亮（充电） 快闪（故障） 慢闪（低功率充电） 闪烁（空闲）
电池状态指示灯	常亮（充电） 快闪（故障） 闪烁（空闲）

⚠ 注意

⚠ 红灯慢闪指指示灯每间隔 2 秒闪烁 1 次；红灯快闪指指示灯每间隔 0.25 秒闪烁 1 次。

⚠ 当充电模块指示灯红灯慢闪时，表示充电管理器处于低功率充电状态，请检查输入充电线路是否过长或线径太细。

⚠ 智能电池实际充电功率受电池电芯温度影响：当电池电芯温度小于 5°C或高于高温保护阈值时，智能电池将停止充电；当电池电芯温度处于 5~15°C时，智能电池处于低功率充电状态；当电池电芯温度处于 15°C以上、高温保护阈值以下时，智能电池正常充电。

使用充电管理器

将电源线一端接入充电管理器的电源输入口，另外一端连接电源插口，待充电管理器的充电模块指示灯②和电池状态指示灯②绿色闪烁后，充电管理器启动完成。充电管理器启动完成后，将充电插头与水冷箱固定，智能电池放入水冷箱与充电插头连接，开启智能电池即可开始充电，连接示意图如下所示：

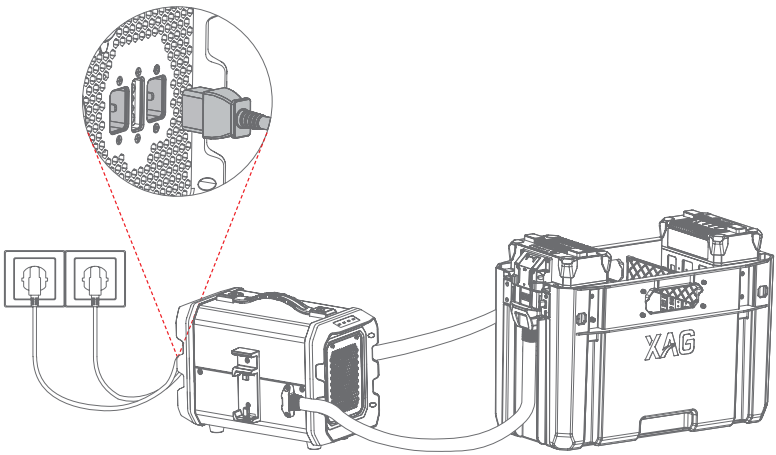

⚠ 注意

⚠ 禁止两条电源线插接在同一个排插上，以防线路过热导致线路损毁。

技术参数

设备型号	M2CM2-7000A
散热方式	外部风冷
工作温度	-20~40°C
储存温度	-30~80°C
工作海拔	≤ 3000m
管理器重量	约 10kg
规格尺寸	383×267×281mm
点烟器输出	12V/8A/100W
输入电压	市电： AC 100-120V~50/60Hz 15A (Max) AC 220-240V~50/60Hz 18A (Max) 超充站： DC 370-390V
输出电压电流	DC 56.5V/50A (Max) DC 56.5V/120A (Max)
输出功率	6kW（@GC9000） 6.6kW（@220-240V）

注意事项

- 请使用国标 16A 插排及充电线，谨防充电线路过热，保证每路插座可独立提供 16A 容量。
- 请保持充电管理器各连接插口清洁，避免金属物体接触连接插口。
- 如充电接口有液体或异物，请及时擦拭干净并保持充电接口清洁。否则会造成接触不良，从而引起电池短路或无法充电。
- 禁止将充电管理器放置户外曝晒或者淋雨。
- 禁止使用超出额定电压范围的交流电进行充电，充电时请远离易燃易爆物品，并且确保充电过程中有人值守。
- 如使用发电机作为供电源，请确保发电机启动到稳定状态后再接入充电器。推荐使用带变频功能的发电机，保证充电时发电端的电压谐波畸变率小于 15% 。
- 请使用功率配套的插头和插座及供电线路，功率超过器件额定功率值可能会导致器件起火烧毁事故。
- 当充电管理器只插接一条 16A 电源输入线充电时，充电功率为总额定功率的一半。
- 充电管理器充电过程中如出现异常或警示，应当立即断电，待检测确认产品功能正常后方可继续使用。
- 为保证充电安全，充电时，电池与充电器、电池与电池之间距离应保持 30cm 或以上，避免因充电过程中发热集中而导致充电器或电池故障，甚至造成火灾等严重后果。
- 日常使用前应定期检查充电接口、插头等各个部件。切勿使用酒精或其它可燃剂清洁充电设备。
- 如发现充电管理器外观破损的，请立刻停止使用并及时联系极飞科技售后服务中心。
- 切勿使用已损坏的充电设备，如需维修或更换的，请及时联系极飞科技售后服务中心。
- 严禁使用非极飞科技出品的智能电池或充电设备进行充电，因使用非极飞科技出品的智能电池或充电设备充电而引发的充电事故、电池故障、飞行故障或其他事故，将由用户自行承担相应责任。
- 严禁私自改装、拆卸充电管理器，因私自改装、拆卸充电管理器而引发的后果由用户自行承担相应责任。
- 充电管理器使用完毕后应当将充电头拔离电池，并将充电管理器和电池放置于安全干净阴凉处。
- 在海拔超过 3000 米的地区使用本款充电管理器将可能出现产品功能无法完全实现或满足的情形。
- 请勿在充电管理器上搁置重物或堆积杂物，严禁在充电管理器上坐人。
- 充电管理器应当在平整、阴凉的平地上进行充电工作，严禁在封闭、高温、颠簸的状态下进行充电。
- 充电管理器在闲置或工作时都请远离热源。

⚠ 警告

⚠ 根据《GB 9254-2008 信息技术设备的无线电骚扰限值和测量方法》标准相关规定，本《使用说明》内产品属于“A 类产品”，在生活环境中，该产品可能会造成无线电干扰。在这种情况下，可能需要用户对干扰采取切实可行的措施。

免责声明

1. 使用本产品之前，请您仔细阅读本《使用说明》。本说明对安全使用本产品以及您的合法权益有着重要影响 , 一旦激活本产品，即视为您已经了解，理解，认可和接受本产品《使用说明》的全部条款和内容。
2. 本产品并非玩具，不适合未满 18 周岁的人士使用。请勿让儿童接触本产品，在有儿童出现的场景操作时请务必特别小心注意。
3. 请您在《使用说明》的指引下安装和使用本产品，请勿擅自对产品进行改装或拆解等，因用户擅自改装或拆解本产品的一切损失由用户自行承担，极飞科技不承担相应的法律责任。
4. 在法律允许的最大程度下，极飞科技不承担因用户未按照本文档及产品《使用说明》使用产品所引发的一切损失。
5. 在法律允许的最大程度下，在任何情况下，极飞科技因所有损害，损失及引致诉讼而对您所负的法律责任或金额均不会超过您因为购买产品而向极飞科技所支付的金额。
6. 在任何情况下，购买者或使用者均应遵守产品使用地国家及区域的相关法律法规，极飞科技不承担因购买者或使用者违反相关法律法规而产生的任何责任。
7. 某些国家的法律可能会禁止免除责任类条款，因此您在不同国家的相关权利可能会有所不同。但这并不意味着本声明中的内容必然无效。
8. 在法律允许范围内，极飞科技享有对以上条款的最终解释权和修改权。极飞科技有权在不再事先通知的情况下，通过极飞科技官方网站、《使用说明》、线上 App 等途径对本条款进行更新，改版或终止。

警告

用户需通过阅读完整的《使用说明》，并取得极飞科技认可（或使用产品所在国家或区域的法律法规、政策认可）的无人机系统操作许可证资质。否则，可能会对自身或他人造成严重伤害，或者导致产品损坏和财产损失。操作本产品需具备强烈的安全意识。本产品不适合儿童及未满 18 周岁以下人士使用，切勿使用非极飞科技提供或建议的部件，请务必严格遵守极飞科技的《使用说明》指引安装和使用本产品。

微信扫一扫
关注 XAG 公众号

极飞科技
提升农业生产效率

本产品说明如有更新，请以极飞科技官方渠道发布为准。

©Guangzhou Xaircraft Technology CO.,LTD. All Rights Reserved. 广州极飞科技股份有限公司保留所有权利。
本用户手册的所有信息（包括但不限于任何文字叙述、插图、照片、方法、过程等内容）版权均属广州极飞科技股份有限公司所有，受到著作权法的保护。任何个人、机构未经书面授权许可，不得仿造、摘抄、转译、发行或以任何其他方式复制或引用本手册的所有内容。